TLR TUNED TYPHON RACE READY ROLLER — SETUP SHEET

NAME NAME NOM: Kevin Tran

DATE DATUM DATE: November 22, 2026

SETUP BLATT FICHE DE RÉGLAGE V1.0 E

EVENT VERANSTALTUNG EVENEMENT: Ironman Doubleheader

TRACK STRECKE PISTE: Loganville RC Complex

AIR TEMP UMGEBUNGSTEMP. TEMPÉRATURE DE L'AIR: 32 °

TRACK SIZE STRECKENGRÖSSE TAILLE DE LA PISTE: Medium/Open

SURFACE STRECKENBELAG TYPE DE SURFACE: Medium

TRACTION LEVEL GRIFF ADHÉRENCE: Medium

CONDITIONS WETTER NIVEAU D'HYDROMÉTRIE: Dry

FRONT VORN AVANT

RIDE HEIGHT BODENFREIHEIT GARDE AU SOL: 27 mm

CAMBER ANGLE STURZ ANGLE DE CARROSSAGE: -2 °

TOE IN/OUT VORSPUR/NACHSPUR ANGLE DE PINCEMENT: +/- -2 °

DIFF. OIL DIFF. ÖL HUILE DE DIFF.: 7,000 cst/wt

SWAY BAR STABILISATOR BARRE ANTI-ROULIS: 2.4 mm

SWAY BAR LINK STABILISATOR HEBELLÄNGE ATTACHE DE LA BARRE ANTI-ROULIS: 0 mm

WISHBONE DROOP AUSFEDERWEG ACHSE DROOP DES TRIANGLES ARRIÈRES: 108 mm

NOTES NOTIZEN REMARQUES:
12/25' - Tekno TKR6004…

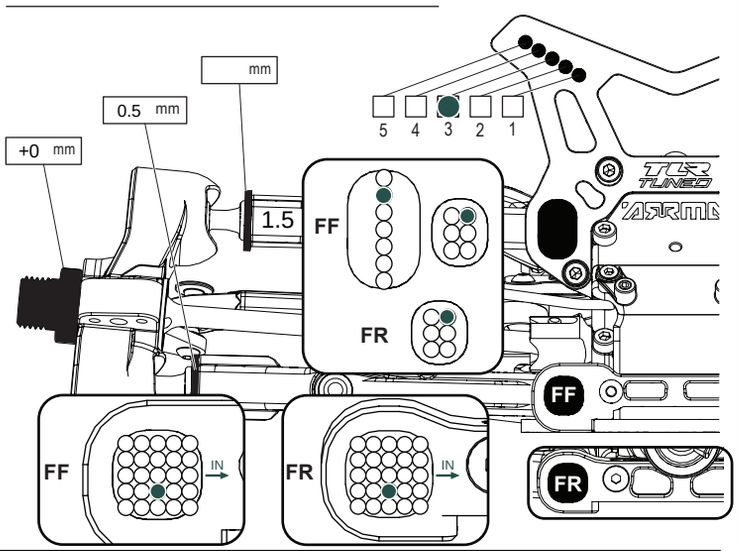

REAR HINTEN ARRIÈRE

RIDE HEIGHT BODENFREIHEIT GARDE AU SOL: 29 mm

CAMBER ANGLE STURZ ANGLE DE CORROSSAGE: -2 °

DIFF. OIL DIFF. ÖL HUILE DE DIFF.: 5,000 cst/wt

SWAY BAR STABILISATOR BARRE ANTI-ROULIS: 2.5 mm

SWAY BAR LINK STABILISATOR HEBELLÄNGE ATTACHE DE LA BARRE ANTI-ROULIS: 0 mm

WISHBONE DROOP AUSFEDERWEG ACHSE DROOP DES TRIANGLES ARRIÈRES: 122 mm

NOTES NOTIZEN REMARQUES:
4/25' - new inner hub bearings
1/26' - HR sway bar mount 5/22…

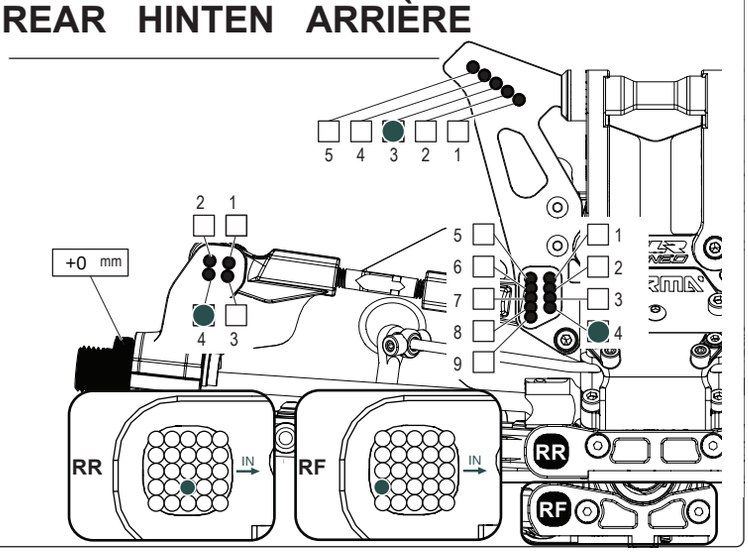

MOTOR MOTOR MOTEUR: Rocket ? Taurus

SPUR GEAR HAUPTZAHNRAD COURONNE: 50

PINION GEAR RITZEL PIGNON: 17

BATTERY AKKU ACCUMULATEUR: DXF Gold Series

ESC SETTINGS REGLER PROGRAMM REGLAGE DU VARIATEUR: Max punch (9)

DIFF. OIL DIFF. ÖL HUILE DE DIFF.: 10,000 cst/wt

WING FLÜGEL TYPE D'AILERON: Jconcepts Razor

BODY KÖRPER CARROSSERIE: Pro-line Axis

More: sodialed.com/setups

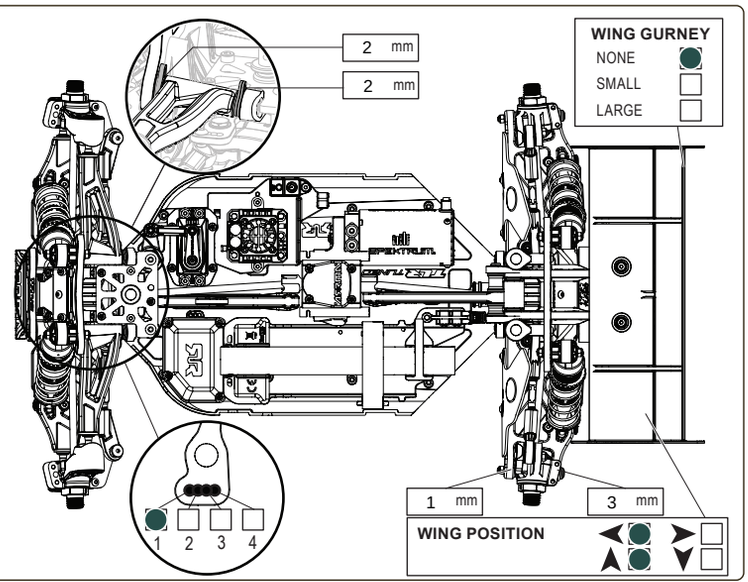

FRONT SHOCKS

VORNE DÄMPFER AMORTISSEURS AVANTS

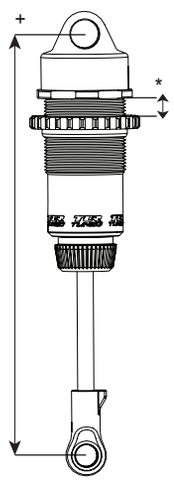

SPRINGS FEDERN RESSORTS: 75mm (4.91lb) LF orange

REBOUND REBOUND REBOND: %

PRELOAD* FEDERVORSPANNUNG PRÉCONTRAINTE: mm

OIL WT. ÖLVISKOSITÄT VISCOSITÉ: 650 cst/wt

PISTON KOLBEN PISTON: VRP: 4X1.9MM (1.2)

LENGTH+ LÄNGE LONGUEUR: 108 mm

NOTES NOTIZEN REMARQUES:
8/25' - new boots 12/25' - Tekno TKR6004: shock shafts, rod ends, cups…

REAR SHOCKS

HINTEN DÄMPFER AMORTISSEURS ARRIÈRES

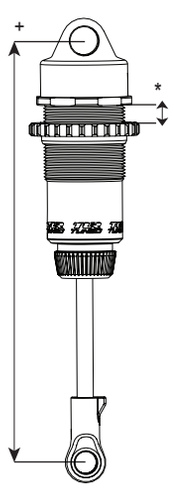

SPRINGS FEDERN RESSORTS: 75mm (4.14lb) LF green

REBOUND REBOUND REBOND: %

PRELOAD* FEDERVORSPANNUNG PRÉCONTRAINTE: mm

OIL WT. ÖLVISKOSITÄT VISCOSITÉ: 650 cst/wt

PISTON KOLBEN PISTON: VRP: 4X1.9MM (1.2)

LENGTH+ LÄNGE LONGUEUR: 122 mm

NOTES NOTIZEN REMARQUES:
8/25' - new boots 12/25' - Tekno TKR6004: shock shafts, rod ends, cups…

TIRES REIFEN PNEUS

FRONT		REAR
BRAND	HERSTELLER	MARQUE
OGO Miura		OGO Miura
TREAD	PROFIL	PROFIL
COMPOUND	MISCHUNG	DURETÉ
US		US
INSERT	EINLAGEN	MOUSSE
Closed cell		Closed cell
WHEEL	FELGE	JANTE
OGO		OGO

NOTES NOTIZEN REMARQUES:

RESULTS PLATZIERUNG RÉSULTAT

QUALIFYING POSITION VORLAUFERGEBNIS POSITION EN QUALIFICATION:

FINAL POSITION ENDPLATZIERUNG POSITION FINALE:

AVERAGE LAP DURCHSCHNITTSZEIT TEMPS AU TOUR MOYEN:

BEST LAP SCHNELLSTE RUNDE MEILLEUR TEMPS AU TOUR:

RACE TIME RENNDAUER DURÉE DE LA COURSE:

ARRMA DESIGNED FAST DESIGNED TOUGH

ARB100035758

Open in So Dialed App